ELAFLEX

AUSFÜHRUNG WERKSTOFFE *Materials* *Specification*	NENN-WEITE *Size* DN mm	DURCH-FLUSS *Outlet* max l / min	GE-WICHT *Weight* ≈ kg	SCHLAUCH-ANSCHLUSS *Hose Inlet Size* G	BESTELL-NUMMER *Part Number* Type
STANDARD-AUSFÜHRUNG Mit Rückschlagventil für Vollschlauchbetrieb, 3-Stufen-Aufhalteraste zur Einhandbedienung, Schnellschlusssystem mit automatischer Druckschlagdämpfung (braucht nicht einjustiert zu werden). Mit unzerbrechlichem Kunststoff-Schauglas (nicht geeignet für alkoholhaltige Medien). Gehäuse aus Aluminium, Innenteile aus Edelstahl rostfrei und Delrin, Schlauchanschluss und TW - Kupplung MK50 aus Messing, Faltenbalg und Flachdichtungen aus Polyurethan, O-Ring NBR. — *STANDARD SPECIFICATION With check valve for wet hose delivery, 3-position latch, unbreakable sight glass, dual poppet design. Dash pot for slow shockless closure. Body and spout: aluminum, inner parts: stainless steel and acetal resin, hose inlet and TW coupling MK 50: brass, seals: nitrile and polyurethane.*	40 (1 1/2")	450 (27 m³/h)	3,1	drehbar *swivel* R 1 1/2" AG *1 1/2" BSP male*	ZV 400.1
			2,8	fest *fixed* R 1 1/2" AG *1 1/2" BSP male*	ZV 400.1 F
			3,6	drehbar *swivel* R 2" AG *2" BSP male*	ZV 400.2
			2,9	fest *fixed* R 2" AG *2" BSP male*	ZV 400.2 F
			3,2	drehbar *swivel* R 1 1/2" IG *1 1/2" BSP fem.*	ZV 400.3
			2,9	fest *fixed* R 1 1/2" IG *1 1/2" BSP fem.*	ZV 400.3 F
	50 (2")	750 (45 m³/h)	3,6	drehbar *swivel* R 2" AG *2" BSP male*	ZV 500.2
			3,0	fest *fixed* R 2" AG *2" BSP male*	ZV 500.2 F
			3,4	drehbar *swivel* R 2" IG *2" BSP female*	ZV 500.4
			3,1	fest *fixed* R 2" IG *2" BSP female*	ZV 500.4 F
Sonderausführungen ZV 400 + ZV 500 *Special Types*	Leerschlauchausführung ohne Rückschlagventil *without check valve - for dry hose delivery, suction*				ZV . . . L — zum Rücksaugen geeignet
	Ohne Schließverzögerung, ohne Druckdämpfung *without dash pot - for quick closure for viscous oils*				ZV . . . Öl — für dick-flüssige Öle
Zapfrohre und Krümmer aus Aluminium. Mit montierter TW - Kupplung aus Pressmessing. Dichtungen aus NBR und Polyurethan. Flexrohr aus elektrisch leitfähigem NBR. — *Spouts and elbows of Aluminum. With mounted TW-coupling of forged brass. Seals of NBR and polyurethane, flexible spout of NBR.*	19	50	0,65	L = 230 mm	ZR 19
	32	250	0,6	L = 180 mm	ZR 32
	38	450	0,65	L = 180 mm	ZR 38
	38	450	0,85	L = 330 mm	ZR 38 - 330
	50	700	0,75	L = 230 mm	ZR 50
	50	700	0,95	L = 330 mm	ZR 50 - 330
	25	150	0,65	∢ = 25°	ZRB 25
	30	200	0,85	∢ = 90°	ZRK 30
	32	250	1,4	L = 650 mm	ZR 32 flex
	50	700	1,4	VK 50 x MB 80	TWV 7
	50	700	0,7	VK 50 x 2 1/2" IG	TWÜ 13
	50	700	1,3	VK 50 x MK 50 ∢ = 60°	KR 50

Hochleistungs-Zapfventile mit TW-Kupplung MK 50, nicht automatisch, für Diesel, Heizöl EL, Gasöl, Petroleum. Nenndruck bis 10 bar

für Schläuche DN 32 – 40

ZV 400

for hose sizes 1 1/4" – 1 1/2"

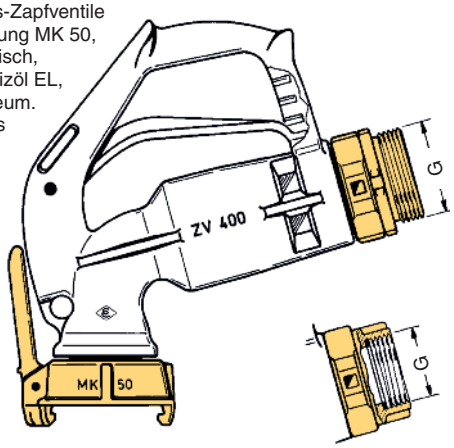

für Schläuche DN 38 – 50

ZV 500

for hose sizes 1 1/2" – 2"

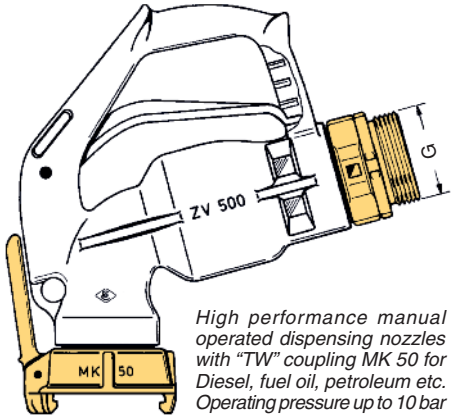

High performance manual operated dispensing nozzles with "TW" coupling MK 50 for Diesel, fuel oil, petroleum etc. Operating pressure up to 10 bar

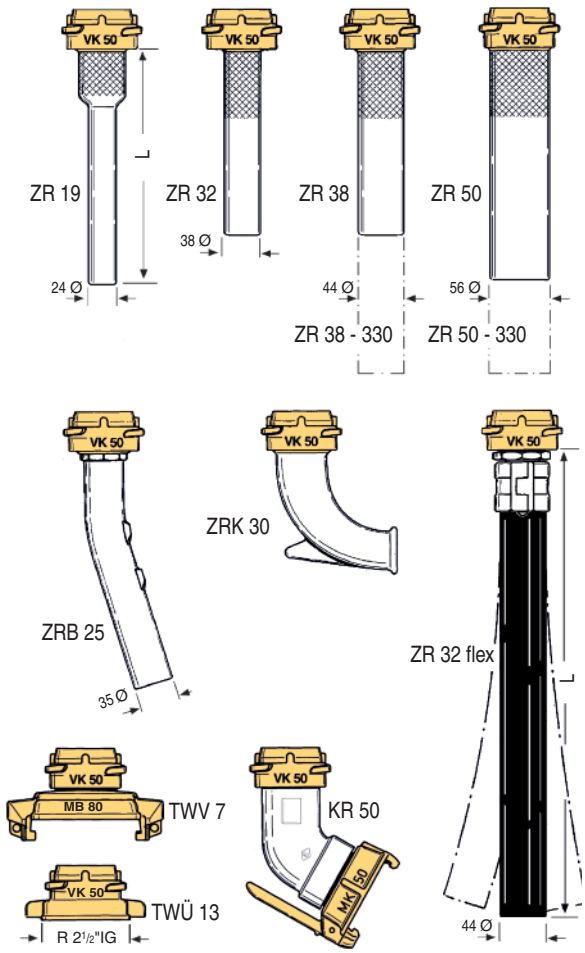

TECHNISCHE ÄNDERUNGEN VORBEHALTEN · NACHDRUCK UND KOPIEN NUR MIT UNSEREM EINVERSTÄNDNIS · *Specifications subject to change without notice · Copyright ELAFLEX*

Sonderausführungen · *Special Types*

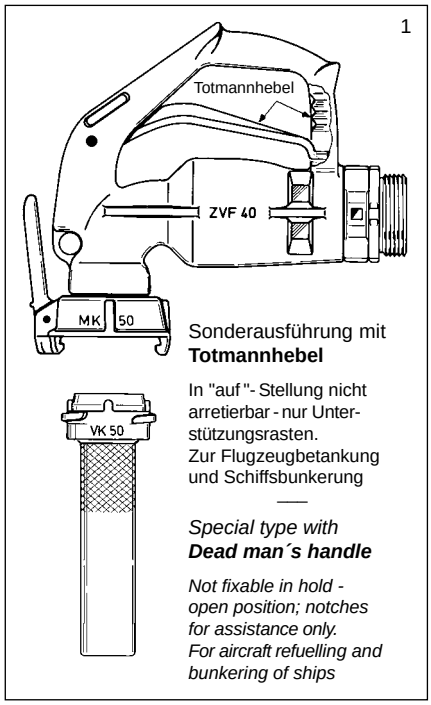

Sonderausführung mit **Totmannhebel**

In "auf"- Stellung nicht arretierbar - nur Unterstützungsrasten. Zur Flugzeugbetankung und Schiffsbunkerung

—

Special type with ***Dead man´s handle***

Not fixable in hold - open position; notches for assistance only. For aircraft refuelling and bunkering of ships

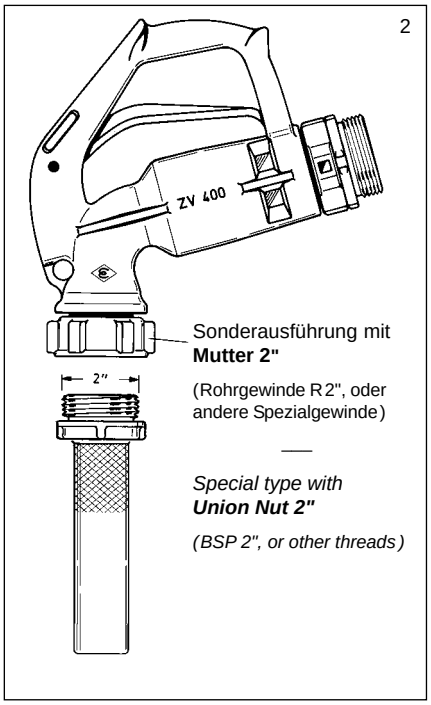

Sonderausführung mit **Mutter 2"**

(Rohrgewinde R 2", oder andere Spezialgewinde)

—

Special type with ***Union Nut 2"***

(BSP 2", or other threads)

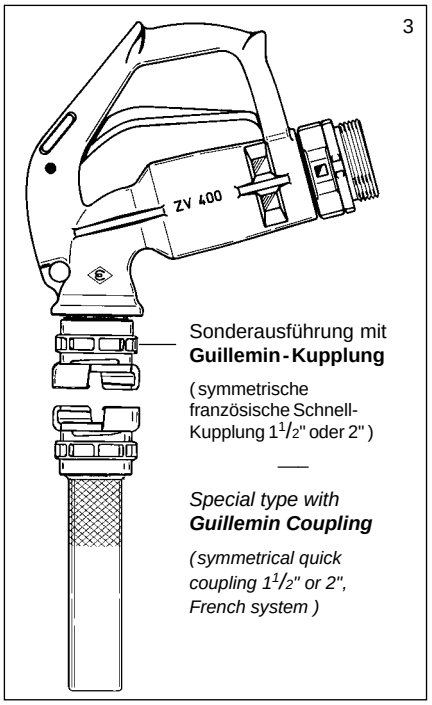

Sonderausführung mit **Guillemin-Kupplung**

(symmetrische französische Schnell-Kupplung 1½" oder 2")

—

Special type with ***Guillemin Coupling***

(symmetrical quick coupling 1½" or 2", French system)

Leistungsvergleich

von ELAFLEX-Zapfventilen DN 40 / DN 50

—

Flow Chart

Of ELAFLEX Nozzles DN 40 / DN 50

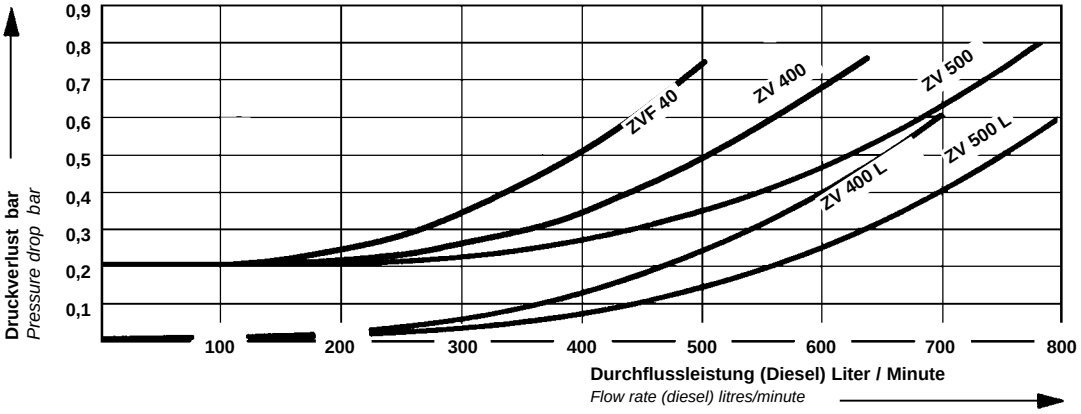

Ersatzteile für ZV 400 + ZV 500

1) Das Gehäuse wird n i c h t als Ersatzteil geliefert.

2) Diese Teile sind auch aus lösungsmittelbeständigen und korrosionsfesten Materialien lieferbar. Einzelheiten siehe Ersatzteil-Preisliste.

3) Mit dem Schraubdorn EW 6 wird die Montage und Demontage des Sprengringes EC 408 erleichtert.

4) Die Ringmutter EM 551 läßt sich mit Zange EW–J 21 leichter anziehen, wenn man Kolben EV 402 mit Schraubendreher in der oberen Ausnehmung gegenhält.

5) Beim Einsetzen von EB 401 muss Faltenbalg EK 415 mit seinem Dichtbund rundherum in die Nut im Ventilgehäuse einrasten.

6) Zum Einschrauben von TW-Kupplung und Schlauchanschluss die Gewinde im Alugehäuse leicht einfetten.

—

Spare Parts ZV 400 + ZV 500

1) The nozzle body is n o t supplied as spare part.

2) These parts are also available in materials which are resistant to solvents and corrosion. For details see the spare parts price list.

3-6) Hints for repair of the ZV 400, ZV 500 and ZVF see page 540.

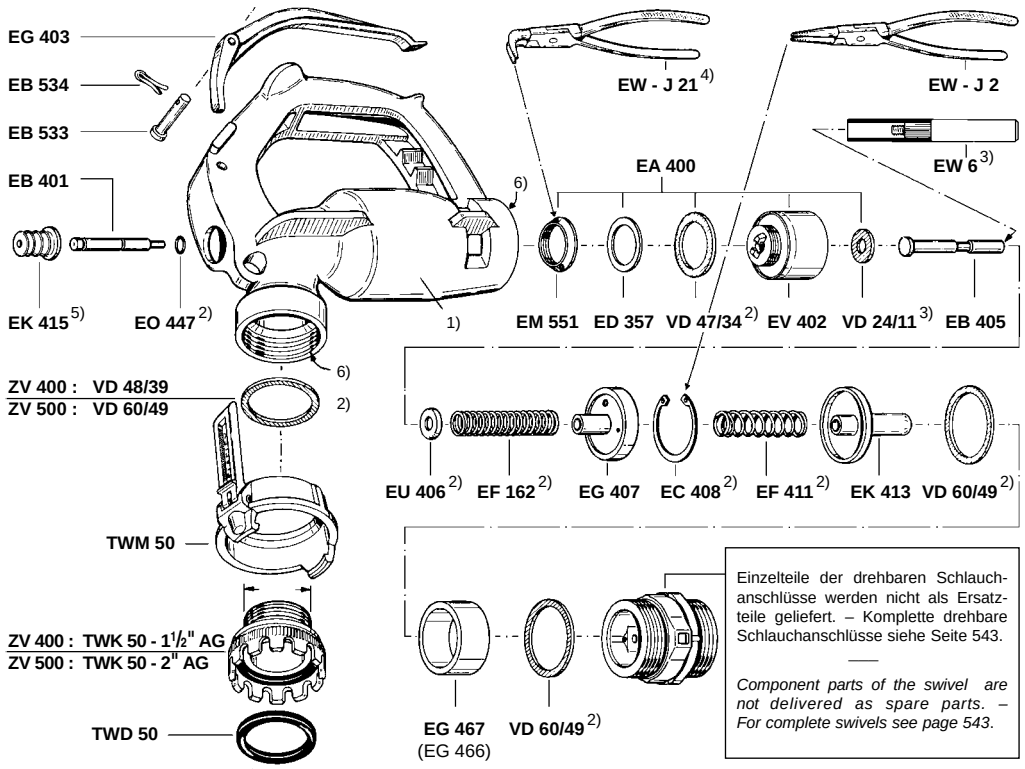

Einzelteile der drehbaren Schlauchanschlüsse werden nicht als Ersatzteile geliefert. – Komplette drehbare Schlauchanschlüsse siehe Seite 543.

—

Component parts of the swivel are not delivered as spare parts. – For complete swivels see page 543.

Zapfrohre siehe Seite 544 – *Spouts see page 544*