GRUPPE 5 *Section*	AUSFÜHRUNG WERKSTOFFE · GEWICHT *Construction Details* *Materials · Weight* Spezifikation	BÜGEL FORM *Guard Style* No.	GAS-SAUGER *VR Suction Inlet*	GAS-VENTIL *Vapour Valve*	BESTELL-NUMMER *Part Number* Type

ELAFLEX

ZVA Slimline 2 GR

NEU · NEW

ersetzt ZVA 200 GR
replaces ZVA 200 GR

Automatik-Zapfventil mit Gasrückführung, Abgabeleistung bis 45 l/min.
Betriebsdruck von 0,5 bis 3,5 bar. Temperaturbereich -20°C bis + 55°C.
Geeignet für alle normgerechten Vergaserkraftstoffe (auch mit Ethanolbeimischung). Nicht geeignet für reinen Alkohol, Wasser, Lösungsmittel.
Venturigesteuerte Abschaltautomatik mit Kugel-Kipp-Sicherheitsauslöser. 2-Stufen-Aufhalteraste mit herausziehbaren Rastenstecker EB 280. Gehäuse aus Aluminium. Auslaufrohr mit einteiligem Gassauger aus Aluminium und Edelstahl. Gewindeanschluss M 34 x 1,5 IG für schlauchseitiges COAX-Drehgelenk. Membrane + Dichtungen aus NBR, PU und FKM. Bügel und Schalthebel aus Kunststoff. Innenteile aus Messing, Edelstahl und POM bzw. Peek. Schutzüberzug und Kälteschutz aus PVC. Sortentülle EK 043 aus Polyurethan.
Gewicht: ≈ 1,0 kg

Ausführung GR: mit Standard-Gaseinsatz
Ausführung GRV: mit voll integriertem Gasventil 'Auf/Zu'.
Ausführung GRVP: mit voll integriertem Proportional-Regulierventil und 'Auf/Zu'. Gassauger mit Drosselschraube.

Entspricht EN 13012 und gültigen Sicherheits- und Eichvorschriften. TÜV-Zulassung P-TÜ7-01930. ATEX (Ex II 1G) Zertifikat Nr. SIRA 03ATEX9487U. Stage II-Ergänzungs-Zertifikat TÜV Süd Nr. 85-2.xxx.

—

Automatic nozzle with vapour recovery, flowrate up to 45 l/min.
Working pressure 0,5 up to 3,5 bar. Temperature range -20°C up to + 55°C.
Suitable for all standard gasoline fuels (also with ethanol content). Not suitable for pure alcohol, water and solvents.
Venturi controlled automatic shut-off with safety cut-out attitude valve. 2-speed lever latch with removable latch pin EB 280. Body of Aluminium, spout with single piece VR suction inlet, of aluminium and stainless steel. Thread connection M 34 x 1,5 female for hose-sided COAX coupling. Diaphragm and seals of NBR, PU, FKM. Guard and lever of composite plastic. Inner parts of brass, stainless steel, acetal resin and Peek. Scuffguard and comfigrip of PVC. Product Sleeve EK 043 of Polyurethane.
Weight: ≈ 1,0 kg

***Design GR**: with standard gas insert.*
***Design GRV**: with integrated vapour valve 'On/Off'.*
***Design GRVP**: with integrated proportional valve + 'On/Off'. Vapour suction inlet with regulating screw.*

Meets EN 13012. Fulfills the requirements of safety and Weights and Measures. TÜV approval P-TÜ7-01930. ATEX (Ex II 1G) certificate number: SIRA 03ATEX9 487U. Stage II supplementary certificate no. TÜV Süd Nr. 85-2 .xxx

BÜGEL FORM	GAS-SAUGER	GAS-VENTIL	BESTELL-NUMMER
1	GR 92	GR	ZVA2 GR 1
		GRV	ZVA2 GRV 1
	GRVP 92	GRVP	ZVA2 GRVP 1
3	GR 92	GR	ZVA2 GR 3
		GRV	ZVA2 GRV 3
	GRVP 92	GRVP	ZVA2 GRVP 3
	GR 92	GR	ZVA2 GR 3M
		GRV	ZVA2 GRV 3M
	GRVP 92	GRVP	ZVA2 GRVP 3M
4	GR 92	GR	ZVA2 GR 4
		GRV	ZVA2 GRV 4
	GRVP 92	GRVP	ZVA2 GRVP 4
	GR 92	GR	ZVA2 GR 4M
		GRV	ZVA2 GRV 4M
	GRVP 92	GRVP	ZVA2 GRVP 4M
6	GR 92	GR	ZVA2 GR 6
		GRV	ZVA2 GRV 6
	GRVP 92	GRVP	ZVA2 GRVP 6
6B	GR 92	GR	ZVA2 GR 6B
		GRV	ZVA2 GRV 6B
	GRVP 92	GRVP	ZVA2 GRVP 6B
8	GR 92	GR	ZVA2 GR 8
		GRV	ZVA2 GRV 8
	GRVP 92	GRVP	ZVA2 GRVP 8
	GR 92	GR	ZVA2 GR 8M
		GRV	ZVA2 GRV 8M
	GRVP 92	GRVP	ZVA2 GRVP 8M

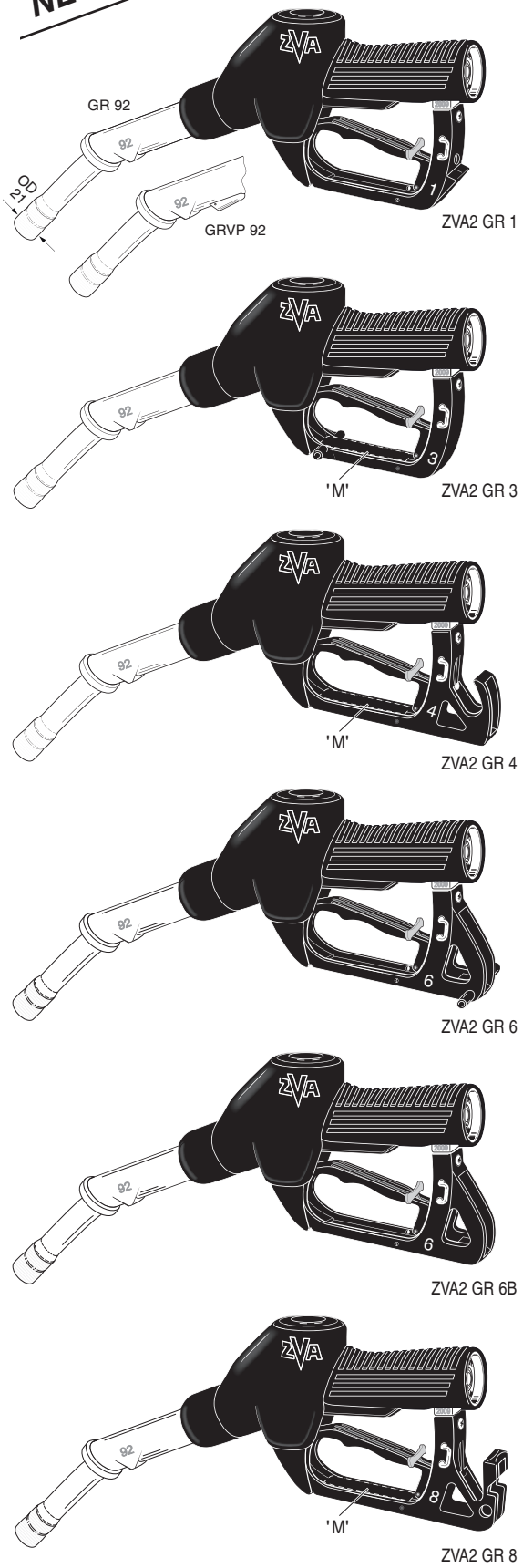

TECHNISCHE ÄNDERUNGEN VORBEHALTEN · NACHDRUCK UND KOPIEN NUR MIT UNSEREM EINVERSTÄNDNIS · *Specifications subject to change without notice · Copyright ELAFLEX*

NEU: zur Bestellnummern-Erläuterung siehe www.elaflex.de
"**ZVA Slimline 2 Konfigurator**" oder Information 4.08

***NEW**: for order numbers please see also www.elaflex.de/english*
*"**ZVA Slimline 2 Nozzle Configurator**", or Information 4.08*

Automatic-Zapfventil ZVA Slimline 2 GR

Ersatzteile, Werkzeuge ZVA Slimline 2 GR · *Spare Parts, Assembly Tools ZVA Slimline 2 GR*

1) Nicht als Ersatzteil lieferbar.
2) Für 'LT'-Ausführung (Low Temperature, bis -40°C)

1) Not supplied as spare part.
2) For 'LT'-Version (Low Temperature, up to -40°C)

f. DSA:
EA 052

EO 271
EO 271 VD 2)
EK 148.1
EF 250.2
EA 151
EA 151 TD 2)

EK 652
Schwarz · Grün
Rot · Blau · Gelb
Ihre Firmenfarbe
Black · Green
Red · Blue · Yellow
Your Company Colour
EK 043

EK 145/...
EK 044
Schwarz · Grün
Rot · Blau · Gelb
Ihre Firmenfarbe
Black · Green
Red · Blue · Yellow
Your Company Colour

EK 039

EA 092.2 f. GRVP
EB 438
EB 235
EA 103.1
EB 306
EO 155
EO 171
EA 092.1
EO 447
EB 128.1
EB 306
ED 237 U
EU 226
EC 231
ER 130
Ø 21 mm
ER 130 BL
Ø 25 mm
EB 031
EF 032
EF 033
EA 030
EB 280
EB 278
EO 046
EF 060
EF 064
EA 058
EO 105
EV 066
EG 069
EF 065
EC 014
EO 048
EK 096
ES 102.4

EA 021
(GRV)
Vapour Valve
"On / Off"
EO 048

EA 020
(GRVP)
Vapour
Proportional Valve
EO 048

EG 281.1
EG 281.3M
M = Magnet
EG 281.4
EG 281.4M
M = Magnet
EG 281.6
EG 281.6B
EG 281.8
EG 281.8D
EG 281.8DM rm
M = Magnet
rm = round magnet

CSB 21
COAX Safety Break
EO 766
EO 177

BS 21
Break Sleeve f. CSB 21
Schwarz (Standard)
Blau, Grün,
Gelb, Rot
Black (Standard)
Blue, Green,
Yellow, Red
~ 112 mm

EW - J1
EW - 19-22
EW 14
EW 3
EW - 2 CV
EW - 3 CV
EW 10 KL
EW - 669/2
EW-SK 3
EW 5-2
EW 7

Montagewerkzeuge *Assembly Tools*	
EW - J1	f. EC 231
EW 19-22	f. EG 069, EK 096 EK 148.1 GRV , GRVP
EW 2 CV	f. EB 235
EW 3	f. EA 058
EW 3 CV	f. EA 103.1
EW 5-2	f. EA 058, EA 103.1
EW 7	f. EK 148.1, EA 050
EW 669/2	f. EB 438, EB 278
EW 10 KL	f. EO 155
EW-SK 3	f. GRVP Dry Test
EW 14	f. EV 066

GRUPPE 5 *Section*	AUSFÜHRUNG *Construction Details* Spezifikation	BÜGEL FORM *Guard Style* No.	GAS-SAUGER *VR Suction Inlet*	GAS-VENTIL *Vapour Valve*	BESTELL-NUMMER *Part Number* Type
	Automatik-Zapfventil mit Gasrückführung, Abgabeleistung bis 45 l/min. Betriebsdruck von 0,5 bis 3,5 bar. Temperaturbereich -20°C bis + 55°C. Geeignet für alle normgerechten Vergaserkraftstoffe (auch mit Ethanolbeimischung). Nicht geeignet für reinen Alkohol, Wasser, Lösungsmittel. — *Automatic nozzle with vapour recovery, flowrate up to 45 l/min. Working pressure 0,5 up to 3,5 bar. Temperature range -20°C bis + 55°C. Suitable for all standard gasoline fuels (also with ethanol content). Not suitable for pure alcohol, water and solvents.*	8D	GR 92	GR	ZVA2 GR 8DM
				GRV	ZVA2 GRV 8DM
			GRVP 92	GRVP	ZVA2 GRVP 8DM
			GR 92	GR	ZVA2 GR 8DMrm
				GRV	ZVA2 GRV 8DMrm
			GRVP 92	GRVP	ZVA2 GRVP 8DMrm

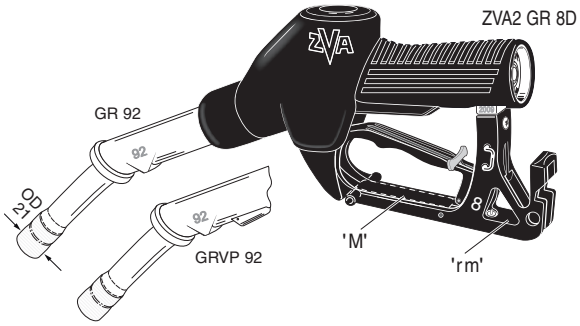

Gaseinsatz / Gasventile · *Vapour Insert / Vapour Valves*

Ausführung GR: Mit voll integriertem Gaseinsatz EK 096. Für Zapfsäulen mit nur einem Zapfpunkt oder mit *in der Zapfsäule* integriertem 'Auf/Zu'-Ventil. Die Gasregulierung erfolgt in der Zapfsäule. Durchflussrate max. 45 l/min.

Ausführung GRV: Mit voll integriertem 'Auf/Zu' Gasventil GRV auf Schwerkraftbasis. Trockenprüfungsfähig ohne Schlüssel. Meist verwendete Ausführung, geeignet für Zapfsäulen mit mehreren Zapfpunkten. Die Gasregulierung erfolgt in der Zapfsäule. Durchflussrate max. 45 l/min.

Ausführung GRVP: Mit voll integriertem 'Auf/Zu' Proportional-Regulierventil GRVP auf Schwerkraftbasis **und Gassauger GRVP 92**. Trockenprüfung mit Sechskantschlüssel EW SK 3. Diese Ausführung wird vor allem für Zapfsäulen ohne integrierte Gasregulierung verwendet. Geeignet für Zapfsäulen mit mehreren Zapfpunkten. Die Gasregulierung erfolgt durch das GRVP. Durchflussrate laut Zulassung TÜV Rheinland max. 42 l/min.

—

***Design GR: With fully integrated vapour insert EK 096**. For dispensers with single filling point or dispensers with integrated 'On/Off' valve. The vapour return rate is regulated within the dispenser. Flowrate max. 45 l/min.*

***Design GRV: With fully integrated 'On/Off' vapour valve GRV**. Suitable for dry testing without tools. Most used type, suitable for dispensers with multiple filling points. The vapour return rate is regulated within the dispenser. Flowrate max. 45 l/min.*

***Design GRVP: With fully integrated 'On/Off' vapour proportional valve GRVP and vapour suction inlet GRVP 92**. Suitable for Dry Testing with hexagon spanner EW - SK 3. Mainly used for dispensers without integrated vapour regulation. Suitable for dispensers with multiple filling points. Approved by TÜV Rheinland for flowrate up to 42 l/min.*

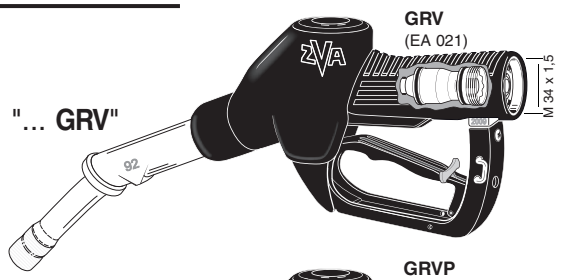

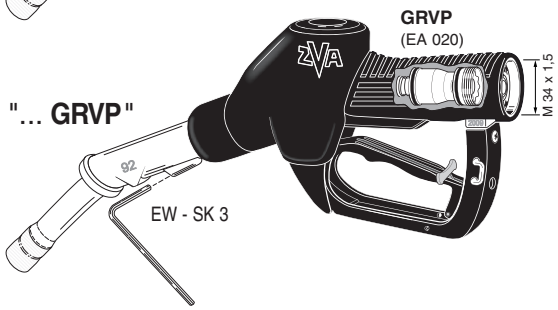

Zusatz-Bestellnummern · *Additional Type Numbers / Accessories*

Schutzüberzug EK 044 (schwarz, grün, rot, blau, gelb, Sonderfarben). — ***Scuffguard** EK 044 (black, green, red, blue, yellow, special colours).*	... EK 044 + Farbe / *colour*
Sortentülle EK 043 (schwarz, grün, rot, blau, gelb, Sonderfarben). Empfehlung für flexiblen und wirtschaftlichen Farbwechsel: EK 044 schwarz, EK 043 farbig. — ***Product Sleeve** EK 043 (black, green, red, blue, yellow, special colours). Recommended for a flexible / economic colour change: EK 044 black, EK 043 coloured.*	... EK 043 + Farbe / *colour*
Mit selbstschließender COAX-Abreißkupplung **CSB 21** und Break Sleeve **BS 21** (schwarz, grün, blau, rot, gelb, Sonderfarben). — *With COAX safety break **CSB 21**. Self-sealing break-away coupling, with Break Sleeve **BS 21** (black, green, blue, red, yellow, special colours).*	... CSB 21 ... BS 21 + Farbe / *colour*
Mit druckgesteuerter Sicherheitsabschaltung **DSA** für Zapfsäulen mit Mengen- oder Preisvoreinstellung, siehe Information 3.08. — *With pressure-controlled safety shut-off **DSA**, for prepay / preset dispensers. See Information 3.08.*	... DSA
Ohne Rastenstecker EB 280. — *Deadman type without latch pin EB 280.*	... D
Spezialtype für kalte Gebiete bis -40° C. — *Special type for low temperatures up to -40°C.*	... LT

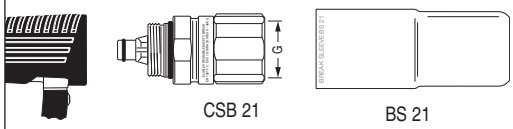

CSB 21 BS 21

Mit Einschraubdeckel EA 050 und Membrangarnitur EA 051
Mit Einschraubdeckel EA 050 und Membrangarnitur EA 051

In einigen Ländern vorgeschrieben, z.B. f. Zapfsäulen mit Vorauszahlung
Mandatory in some countries, i.e. for prepay dispensers

Mit O-Ring EO 271 VD und Membrangarnitur EA 151 TD
With o-ring EO 271 VD and diaphragm assembly EA 151 TD

TECHNISCHE ÄNDERUNGEN VORBEHALTEN · NACHDRUCK UND KOPIEN NUR MIT UNSEREM EINVERSTÄNDNIS · *Specifications subject to change without notice · Copyright ELAFLEX*

NEU: zur Bestellnummern-Erläuterung siehe www.elaflex.de
"**ZVA Slimline 2 Konfigurator**" oder Information 4.08

***NEW**: for order numbers please see also www.elaflex.de/english*
*"**ZVA Slimline 2 Nozzle Configurator**", or Information 4.08*

Automatic-Zapfventil ZVA Slimline 2 GR

Leistungskurve

ZVA Slimline 2 GR

—

Flow Chart

ZVA Slimline 2 GR

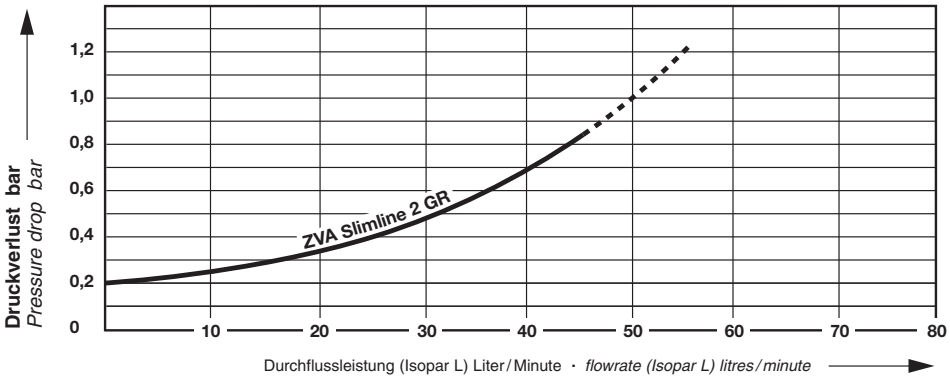

ZVA Slimline 2 GR

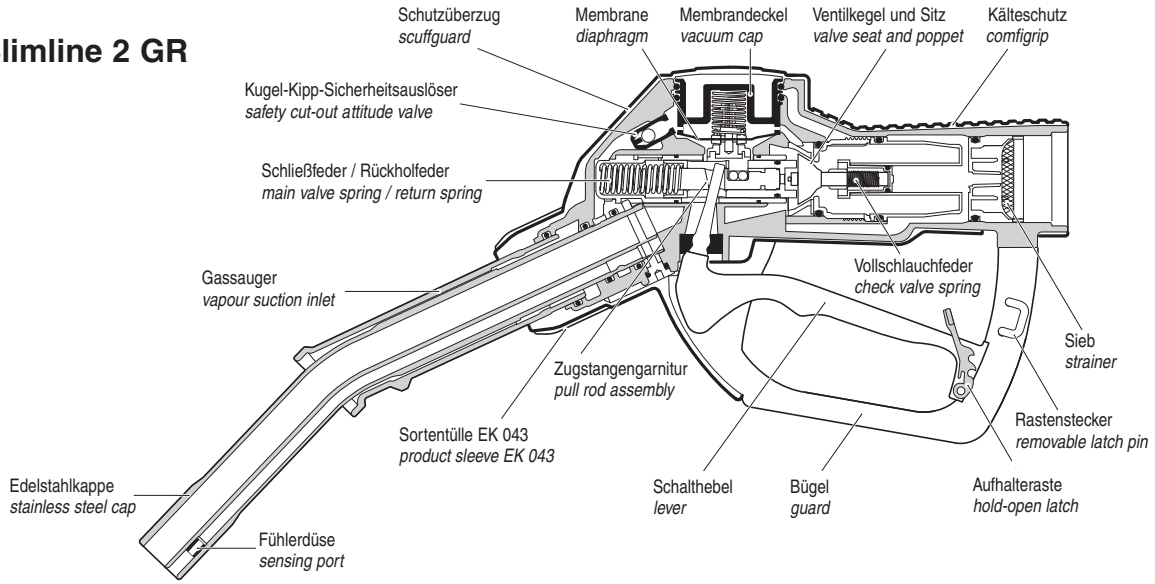

Weiteres Zubehör · *Further Accessories*

1

***Splashguard* EK 652** (Spritzschutz), lieferbar in schwarz, blau, rot, gelb, grün und Sonderfarben. Siehe Information 7.08

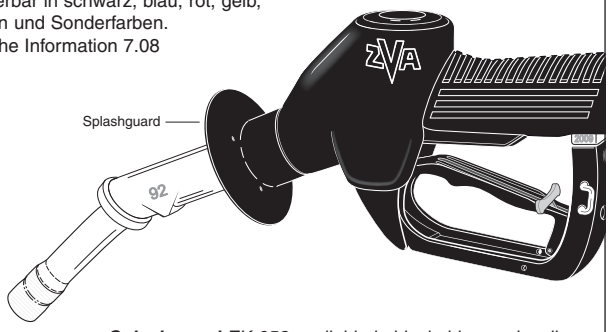

***Splashguard** EK 652 available in black, blue, red, yellow, green and special colours. See Information 7.08*

3

COAX-Schlauchleitungen für Zapfsäulen mit aktiver Gasrückführung.
- nicht demontierbar -
Siehe Katalogseite GR 11

Zapfventilseite / *Nozzle Side*

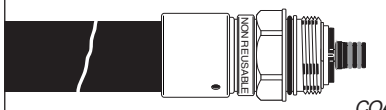

Zapfsäulenseite / *Pump Side*

COAX hose assemblies f. dispensers with active vapour recovery.
- Non reattacheable -
See catalogue page GR 11

2

COAX-Zapfsäulenanschluss **ZAF 2** mit drehbarer Mutter, siehe Katalogseite GR 15

—

COAX adaptor (splitter valve) ***ZAF 2*** *for petrol pumps with swivelling nut, see catalogue page GR 15*

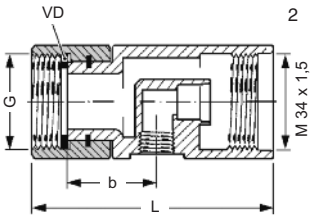

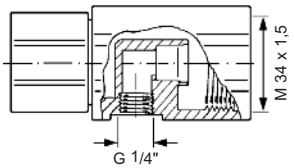

4

COAX-Schlauchleitungen für Zapfsäulen mit aktiver Gasrückführung.
- für Selbstmontage -
Siehe Katalogseite GR 13

Zapfventilseite / *Nozzle Side*

Zapfsäulenseite / *Pump Side*

COAX hose assemblies f. dispensers with active vapour recovery.
- for self assembly -
See catalogue page GR 13